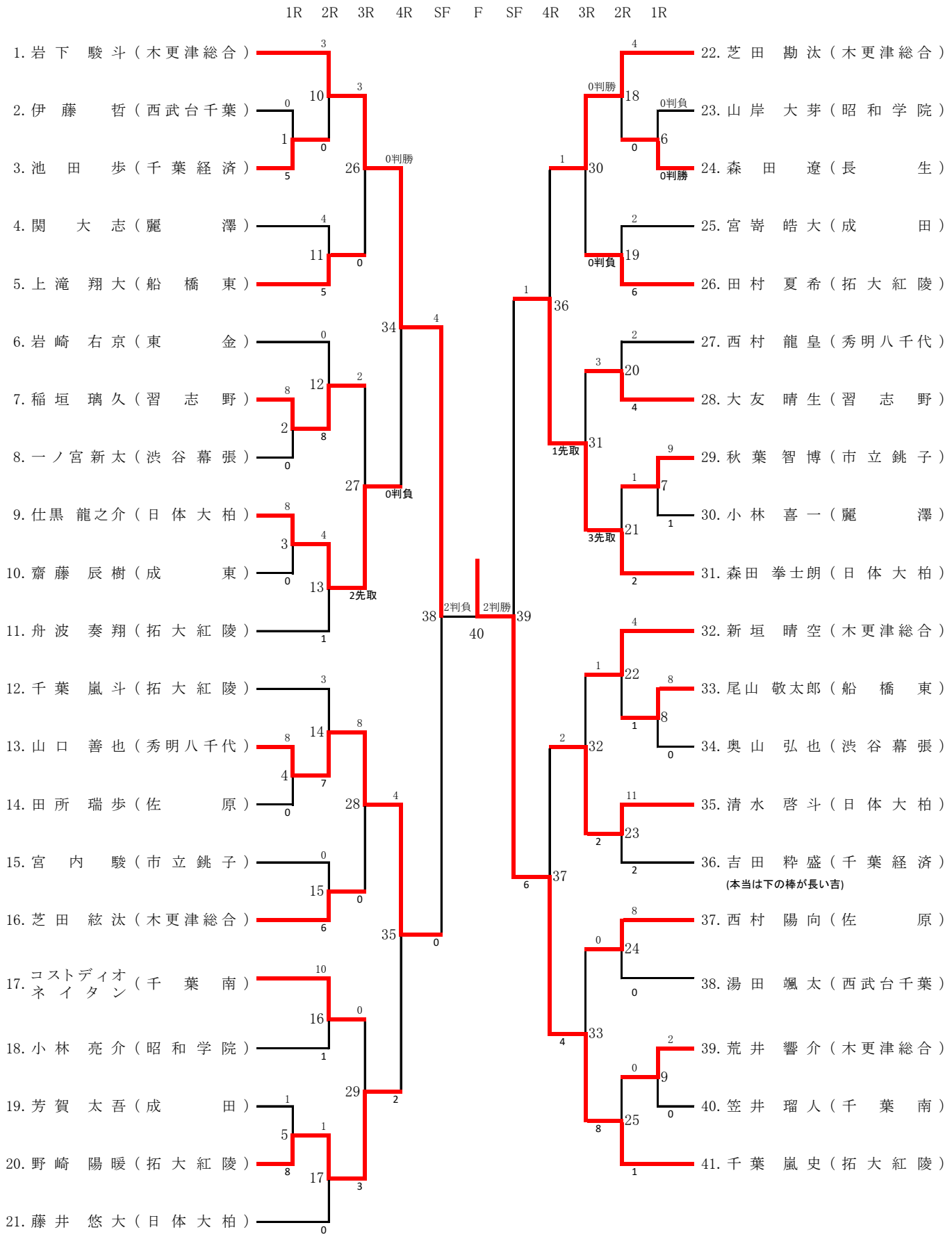男子個人組手
全試合Aコート