男子個人組手

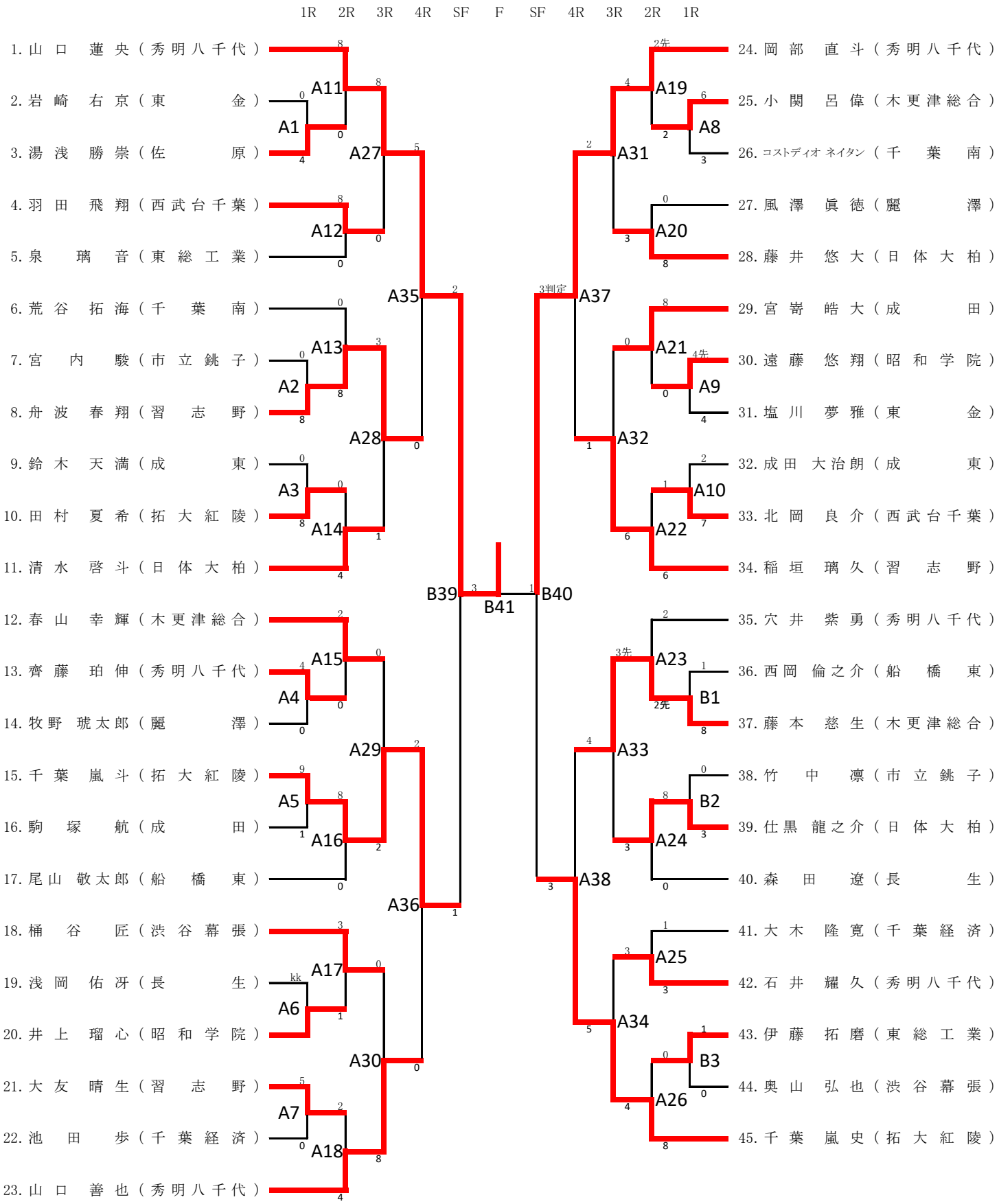
1R 2R 3R 4R SF F SF 4R 3R 2R 1R
1. 山口 蓮央（秀明八千代）
2. 岩崎 右京（東金）
3. 湯浅 勝崇（佐原）
4. 羽田 飛翔（西武台千葉）
5. 泉 璃音（東総工業）
6. 荒谷 拓海（千葉南）
7. 宮内 駿（市立銚子）
8. 舟波 春翔（習志野）
9. 鈴木 天満（成東）
10. 田村 夏希（拓大紅陵）
11. 清水 啓斗（日体大柏）
12. 春山 幸輝（木更津総合）
13. 齊藤 珀伸（秀明八千代）
14. 牧野 琥太郎（麗澤）
15. 千葉 嵐斗（拓大紅陵）
16. 駒塚 航（成田）
17. 尾山 敬太郎（船橋東）
18. 桶谷 匠（渋谷幕張）
19. 浅岡 佑冴（長生）
20. 井上 瑠心（昭和学院）
21. 大友 晴生（習志野）
22. 池田 歩（千葉経済）
23. 山口 善也（秀明八千代）
24. 岡部 直斗（秀明八千代）
25. 小関 呂偉（木更津総合）
26. コストディオ ネイタン（千葉南）
27. 風澤 眞徳（麗澤）
28. 藤井 悠大（日体大柏）
29. 宮嵜 皓大（成田）
30. 遠藤 悠翔（昭和学院）
31. 塩川 夢雅（東金）
32. 成田 大治朗（成東）
33. 北岡 良介（西武台千葉）
34. 稲垣 璃久（習志野）
35. 穴井 紫勇（秀明八千代）
36. 西岡 倫之介（船橋東）
37. 藤本 慈生（木更津総合）
38. 竹中 凛（市立銚子）
39. 仕黒 龍之介（日体大柏）
40. 森田 遼（長生）
41. 大木 隆寛（千葉経済）
42. 石井 耀久（秀明八千代）
43. 伊藤 拓磨（東総工業）
44. 奥山 弘也（渋谷幕張）
45. 千葉 嵐史（拓大紅陵）
A1 A2 A3 A4 A5 A6 A7 A8 A9 A10 A11 A12 A13 A14 A15 A16 A17 A18 A19 A20 A21 A22 A23 A24 A25 A26 A27 A28 A29 A30 A31 A32 A33 A34 A35 A36 A37 A38 B1 B2 B3 B39 B40 B41
3判定
2先
4先
kk