女子個人組手

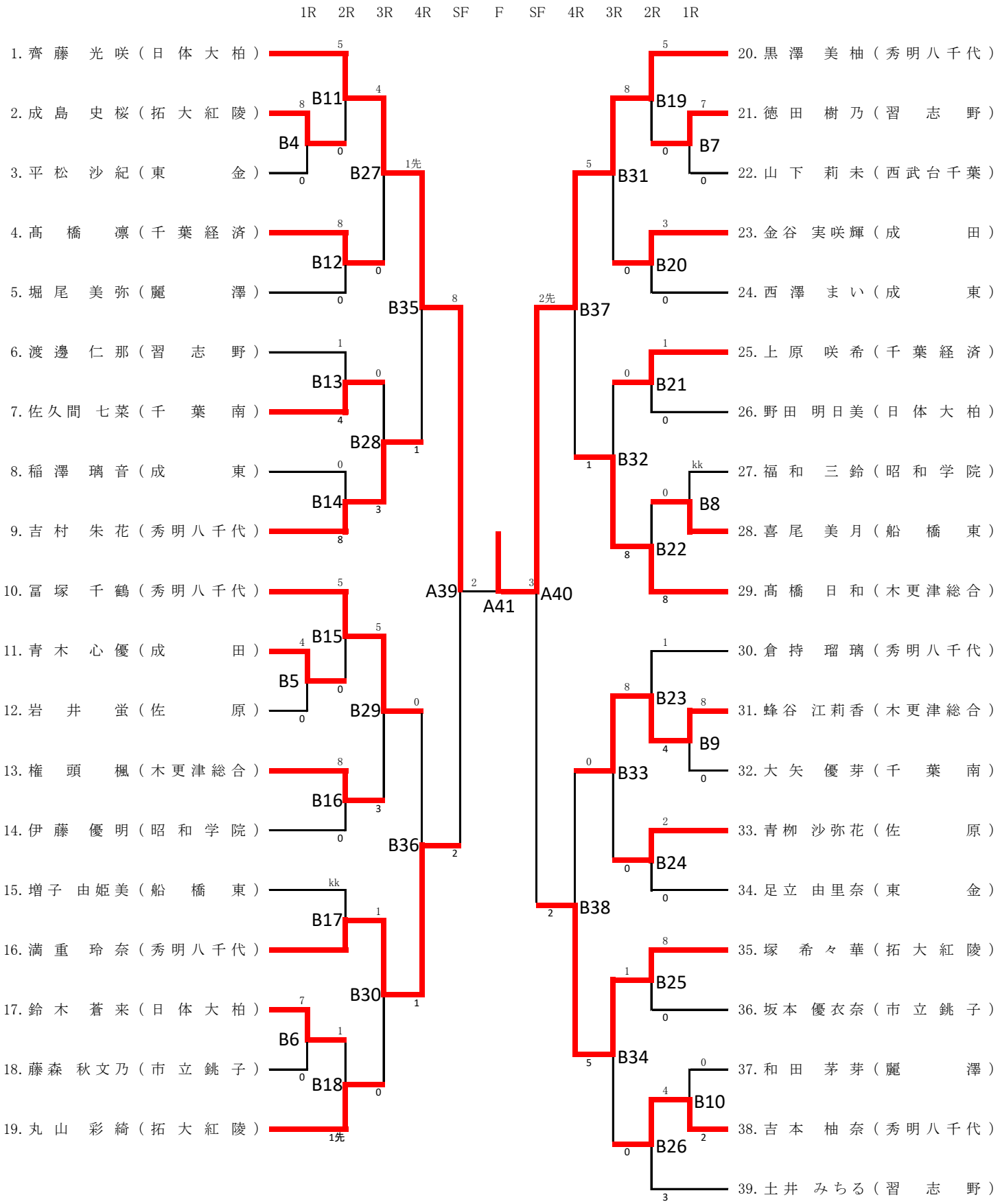
1R 2R 3R 4R SF F SF 4R 3R 2R 1R
1. 齊藤 光咲（日体大柏）
2. 成島 史桜（拓大紅陵）
3. 平松 沙紀（東金）
4. 髙橋 凛（千葉経済）
5. 堀尾 美弥（麗澤）
6. 渡邊 仁那（習志野）
7. 佐久間 七菜（千葉南）
8. 稲澤 璃音（成東）
9. 吉村 朱花（秀明八千代）
10. 冨塚 千鶴（秀明八千代）
11. 青木 心優（成田）
12. 岩井 蛍（佐原）
13. 権頭 楓（木更津総合）
14. 伊藤 優明（昭和学院）
15. 増子 由姫美（船橋東）
16. 満重 玲奈（秀明八千代）
17. 鈴木 蒼来（日体大柏）
18. 藤森 秋文乃（市立銚子）
19. 丸山 彩綺（拓大紅陵）
20. 黒澤 美柚（秀明八千代）
21. 徳田 樹乃（習志野）
22. 山下 莉未（西武台千葉）
23. 金谷 実咲輝（成田）
24. 西澤 まい（成東）
25. 上原 咲希（千葉経済）
26. 野田 明日美（日体大柏）
27. 福和 三鈴（昭和学院）
28. 喜尾 美月（船橋東）
29. 髙橋 日和（木更津総合）
30. 倉持 瑠璃（秀明八千代）
31. 蜂谷 江莉香（木更津総合）
32. 大矢 優芽（千葉南）
33. 青柳 沙弥花（佐原）
34. 足立 由里奈（東金）
35. 塚 希々華（拓大紅陵）
36. 坂本 優衣奈（市立銚子）
37. 和田 茅芽（麗澤）
38. 吉本 柚奈（秀明八千代）
39. 土井 みちる（習志野）
B4 B5 B6 B7 B8 B9 B10 B11 B12 B13 B14 B15 B16 B17 B18 B19 B20 B21 B22 B23 B24 B25 B26 B27 B28 B29 B30 B31 B32 B33 B34 B35 B36 B37 B38 A39 A40 A41
1先 2先 kk