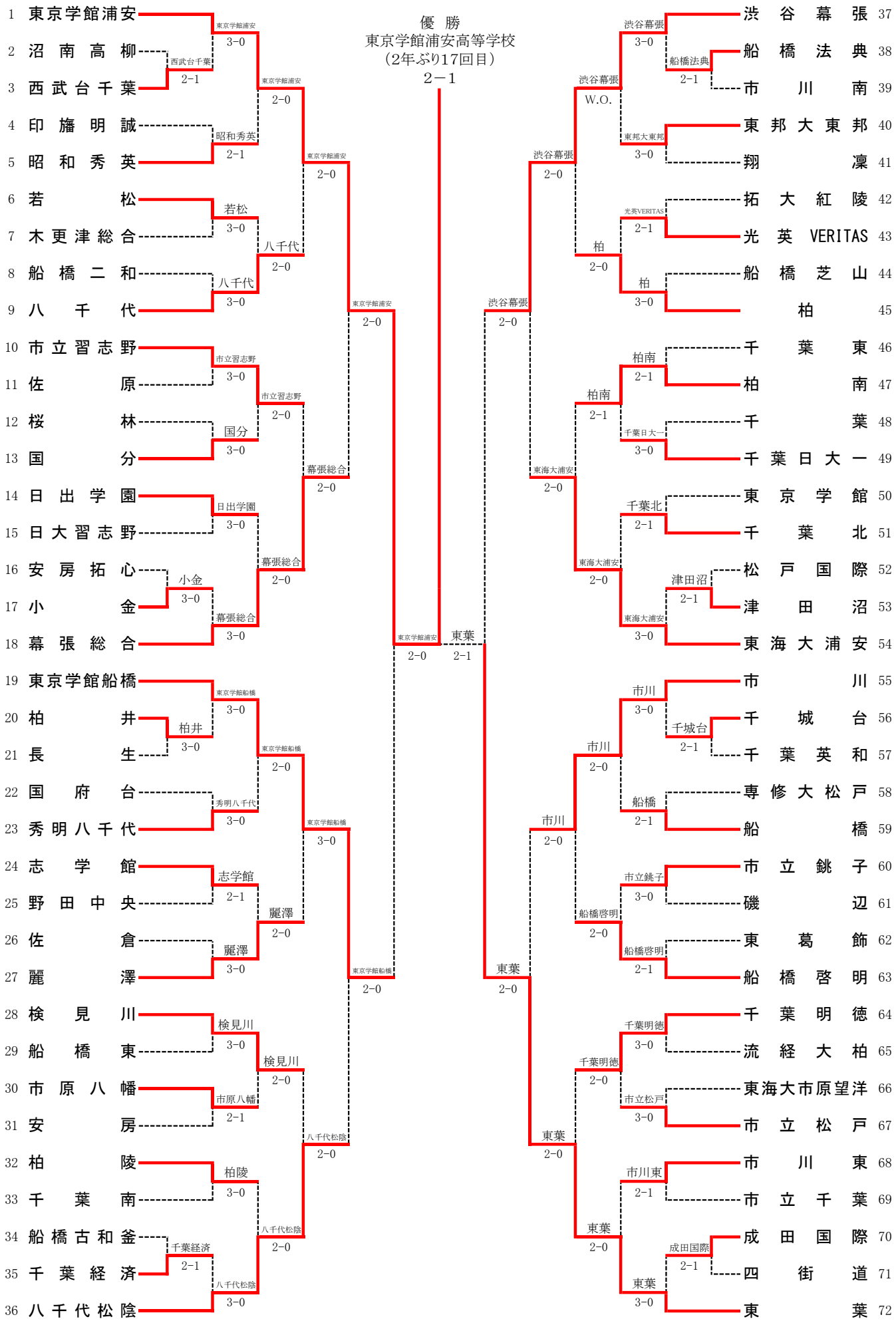令和７年度　千葉県高等学校総合体育大会テニス大会
男子団体