令和６年度千葉県高等学校新人体育大会テニス大会
男子団体

優　勝
東京学館浦安高等学校
（2年連続15回目）
３－１

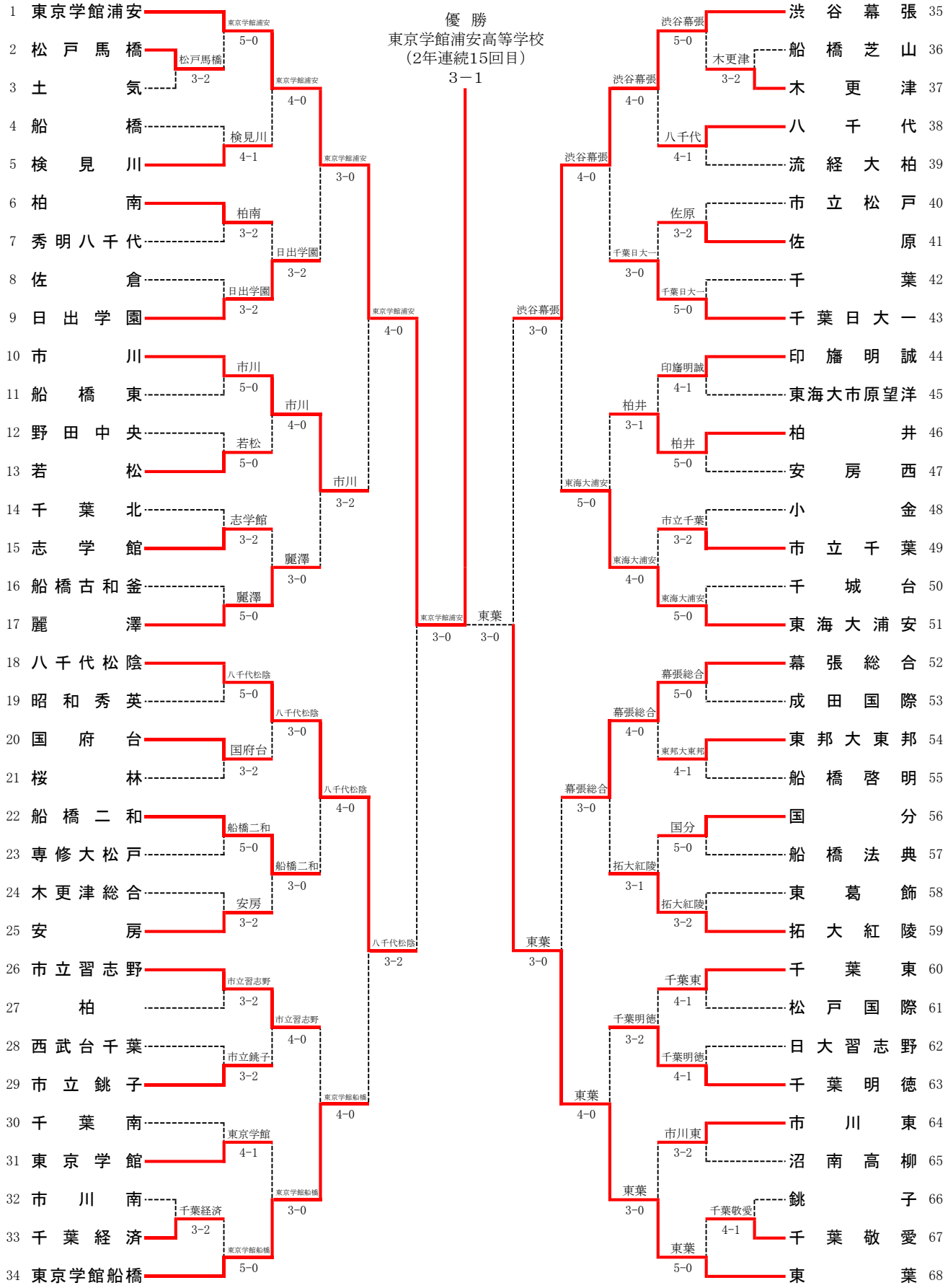

3位決定戦

18 八千代松陰
35 渋谷幕張
渋谷幕張 3-1