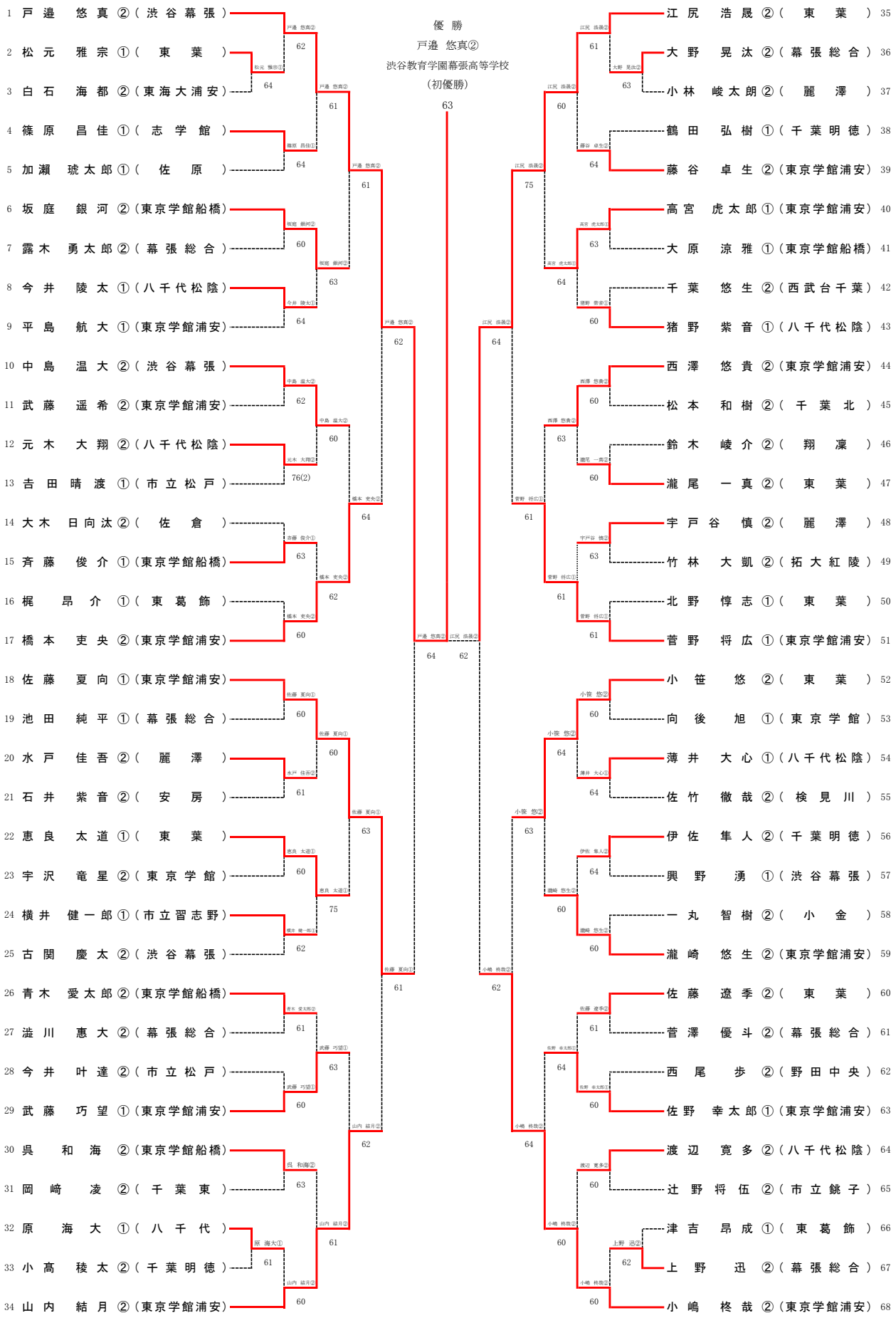令和６年度千葉県高等学校新人体育大会テニス大会
男子シングルス