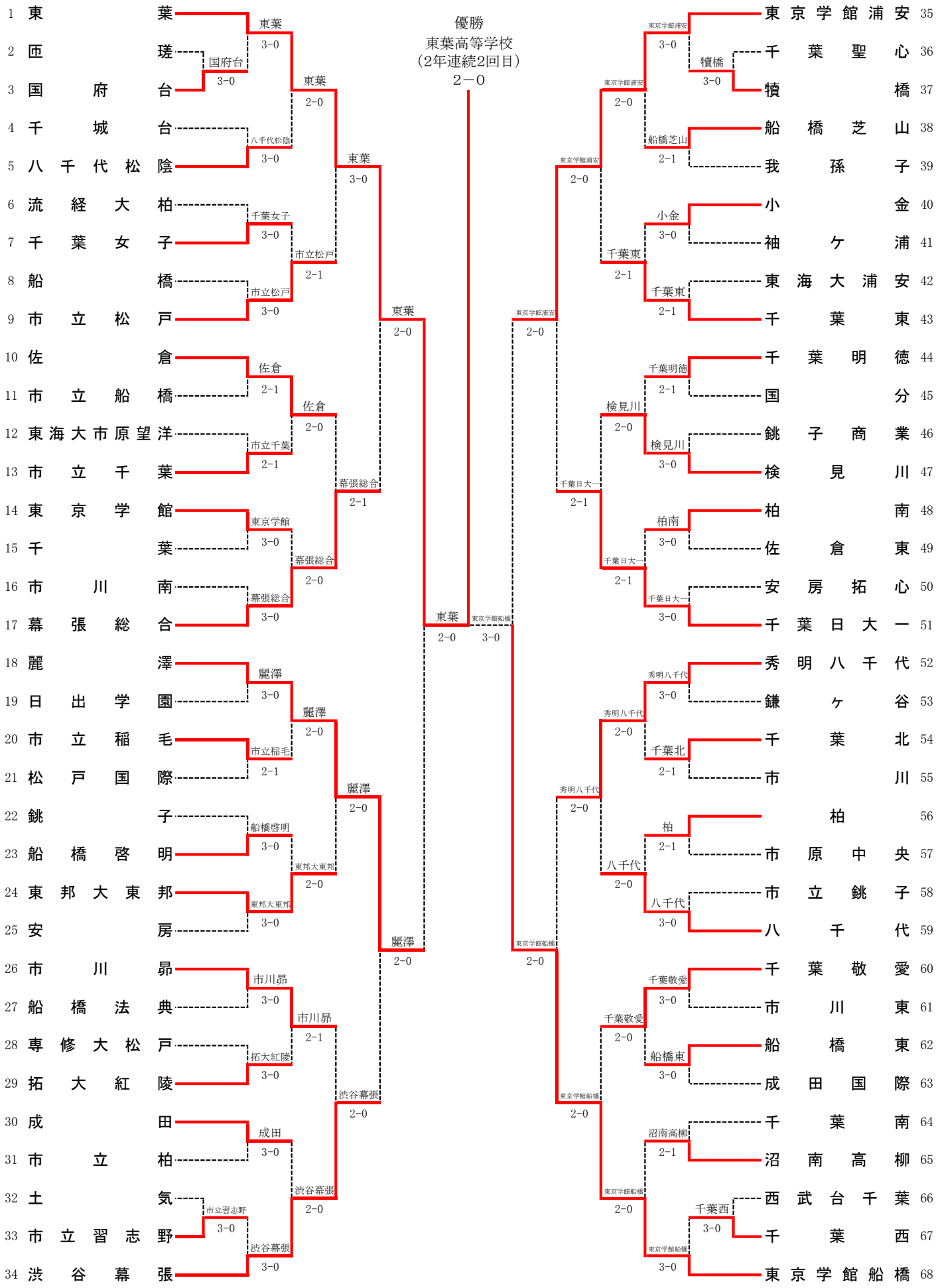令和６年度千葉県高等学校総合体育大会テニス大会
女子団体