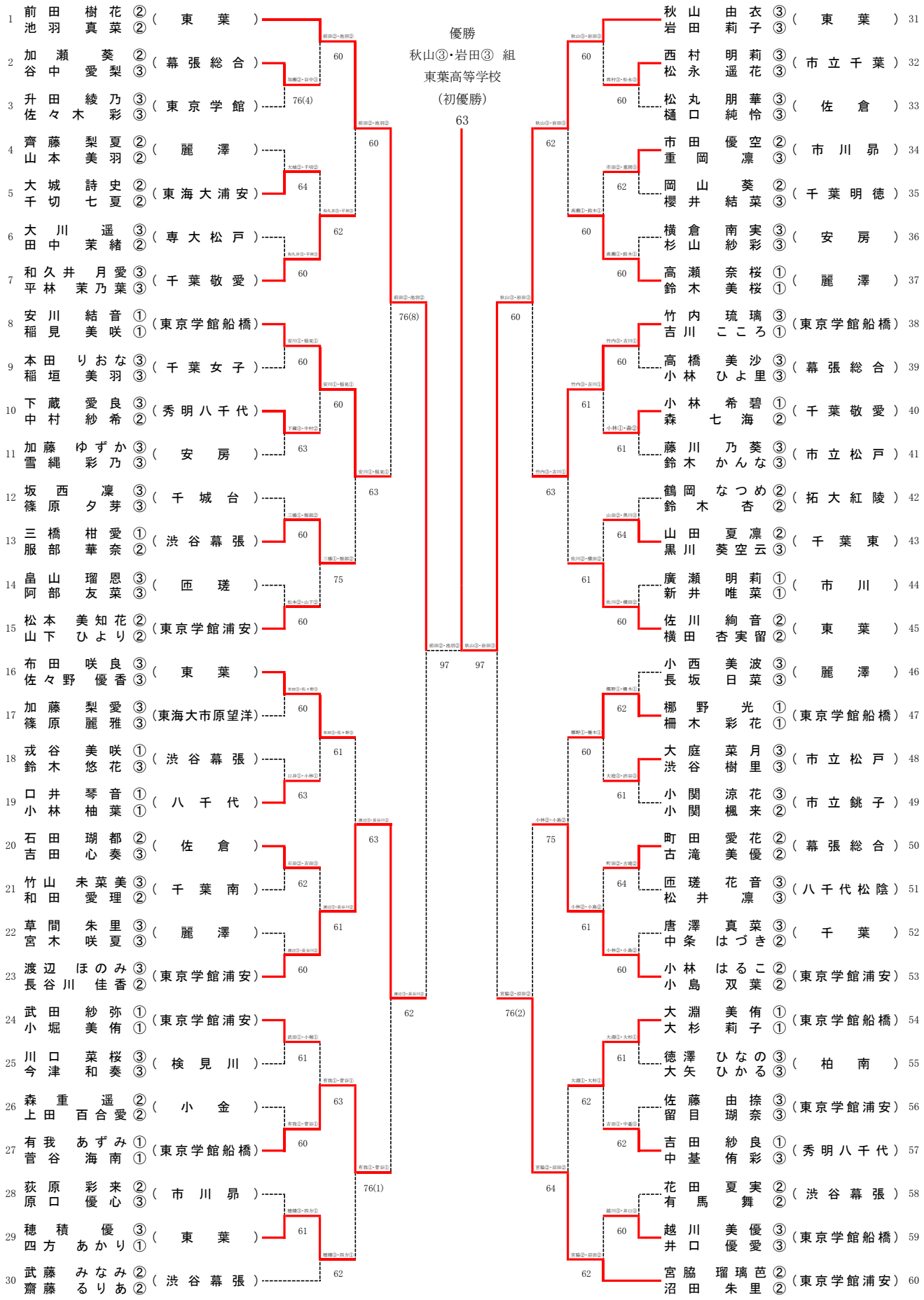令和６年度　関東高等学校テニス大会千葉県予選会 兼 千葉県高等学校総合体育大会テニス大会
女子ダブルス