令和５年度　第５５回　千葉県高等学校新人体育大会テニス大会
女子団体

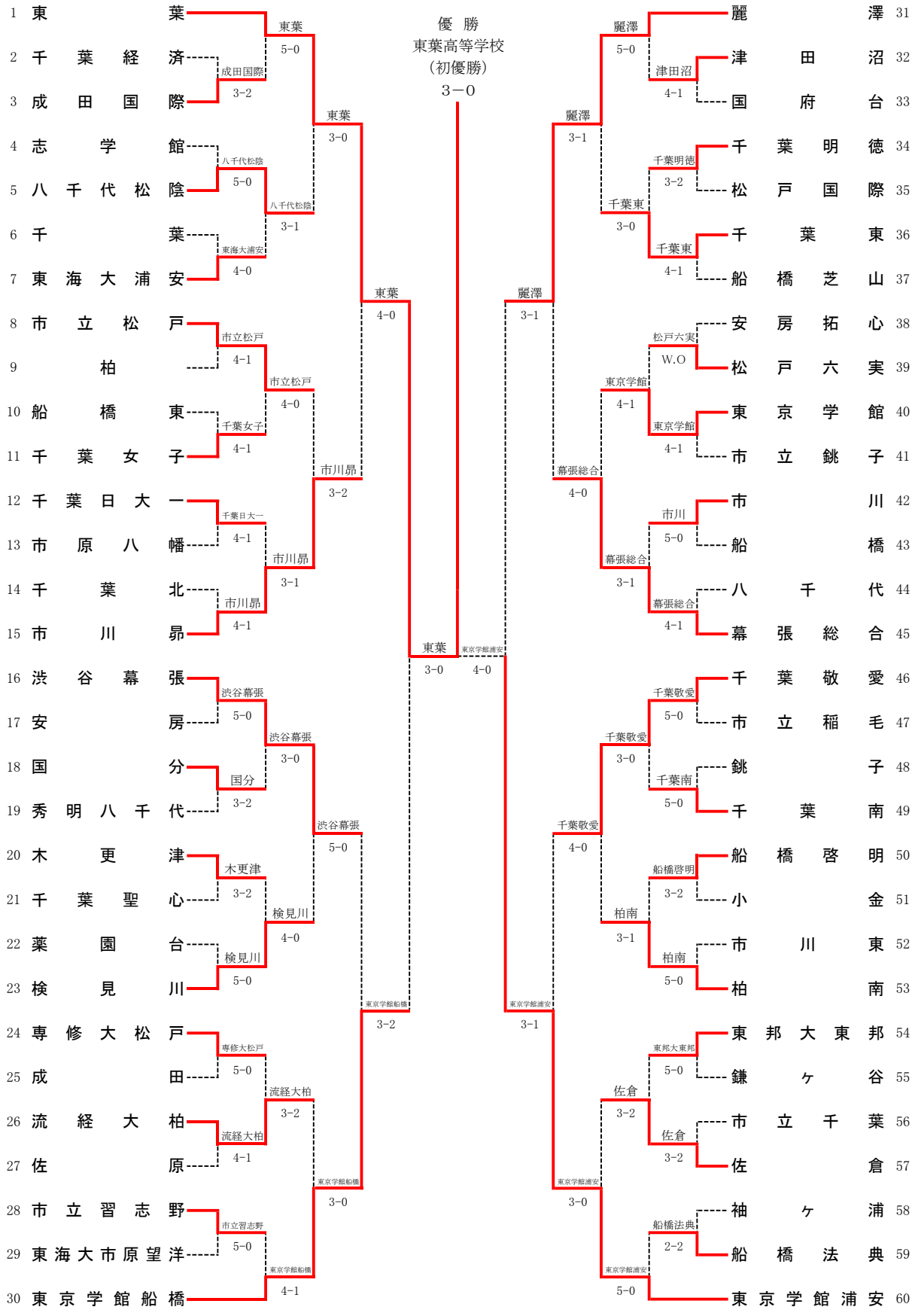

順位決定戦

30 東京学館船橋
31 麗澤
麗澤 3-2