令和６年度千葉県高等学校新人体育大会テニス大会
男子団体

優　勝
東京学館浦安高等学校
（2年連続15回目）
３－１

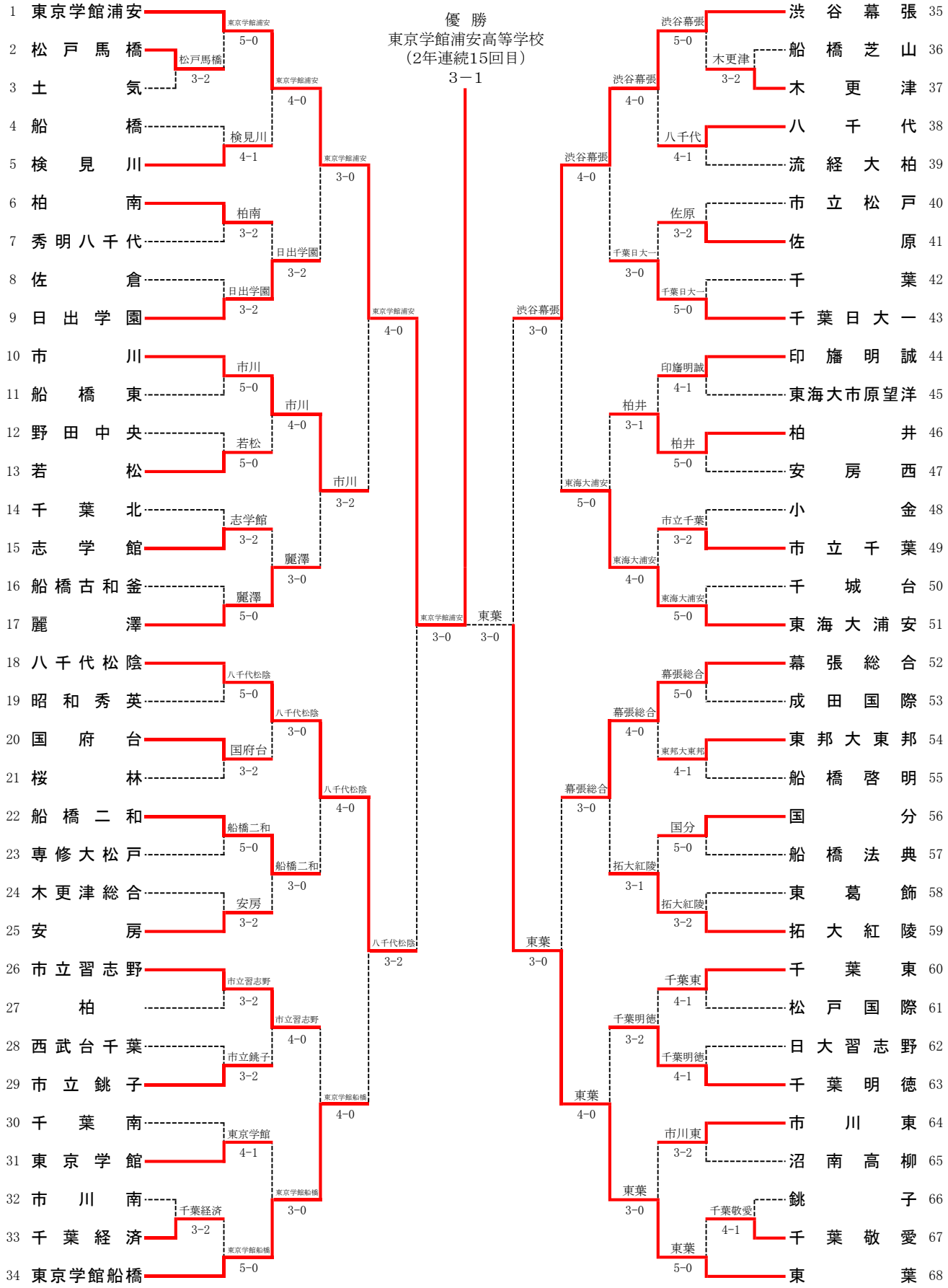

3位決定戦

18 八千代松陰
35 渋谷幕張
渋谷幕張 3-1

令和６年度千葉県高等学校新人体育大会テニス大会
女子団体

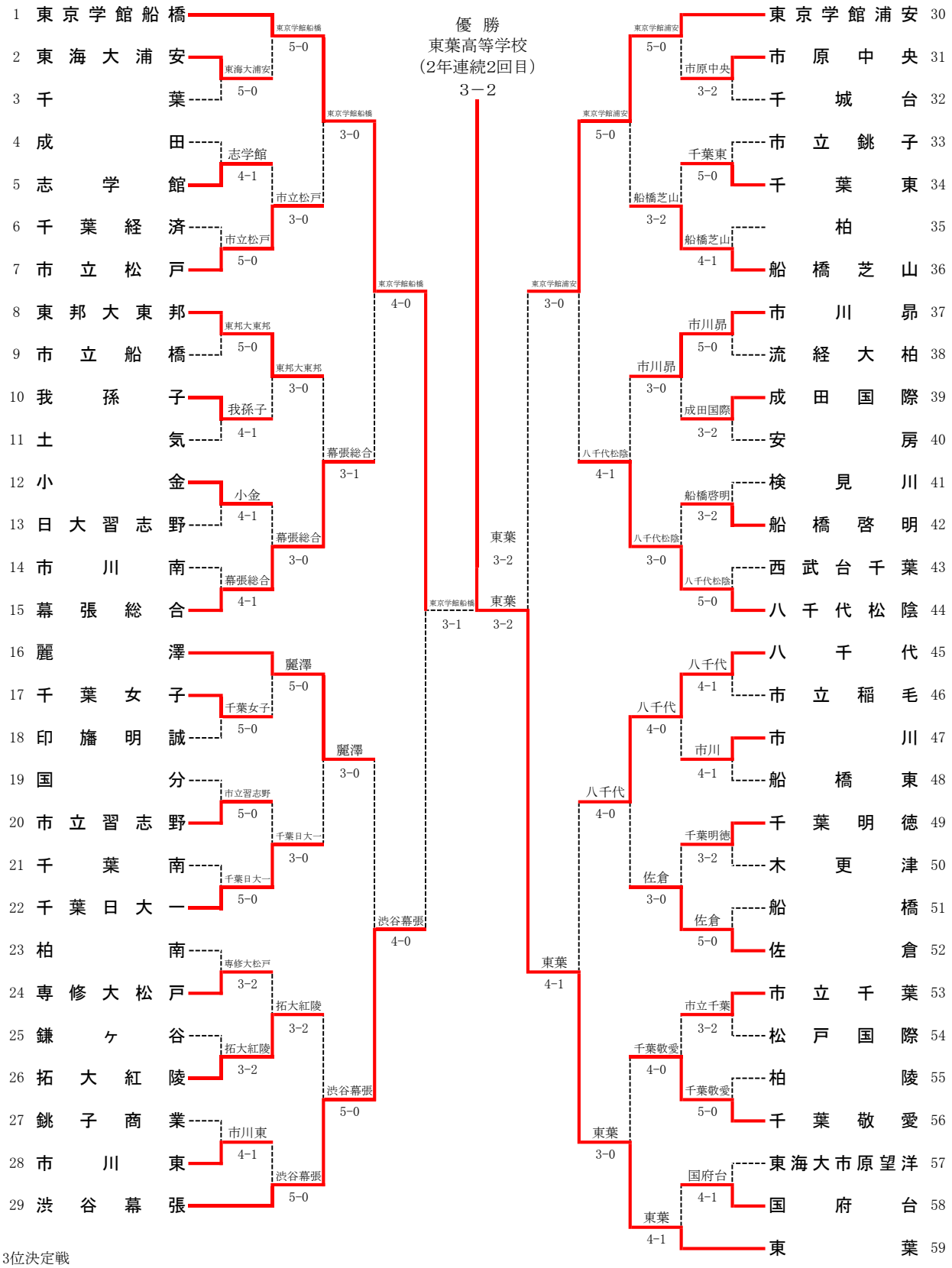

3位決定戦

29 渋谷幕張
30 東京学館浦安
東京学館浦安 3-1

代表決定戦

1 東京学館船橋
30 東京学館浦安
東京学館浦安 3-2