# 第７８回千葉県高等学校総合体育大会バスケットボール大会組合せ(男子)
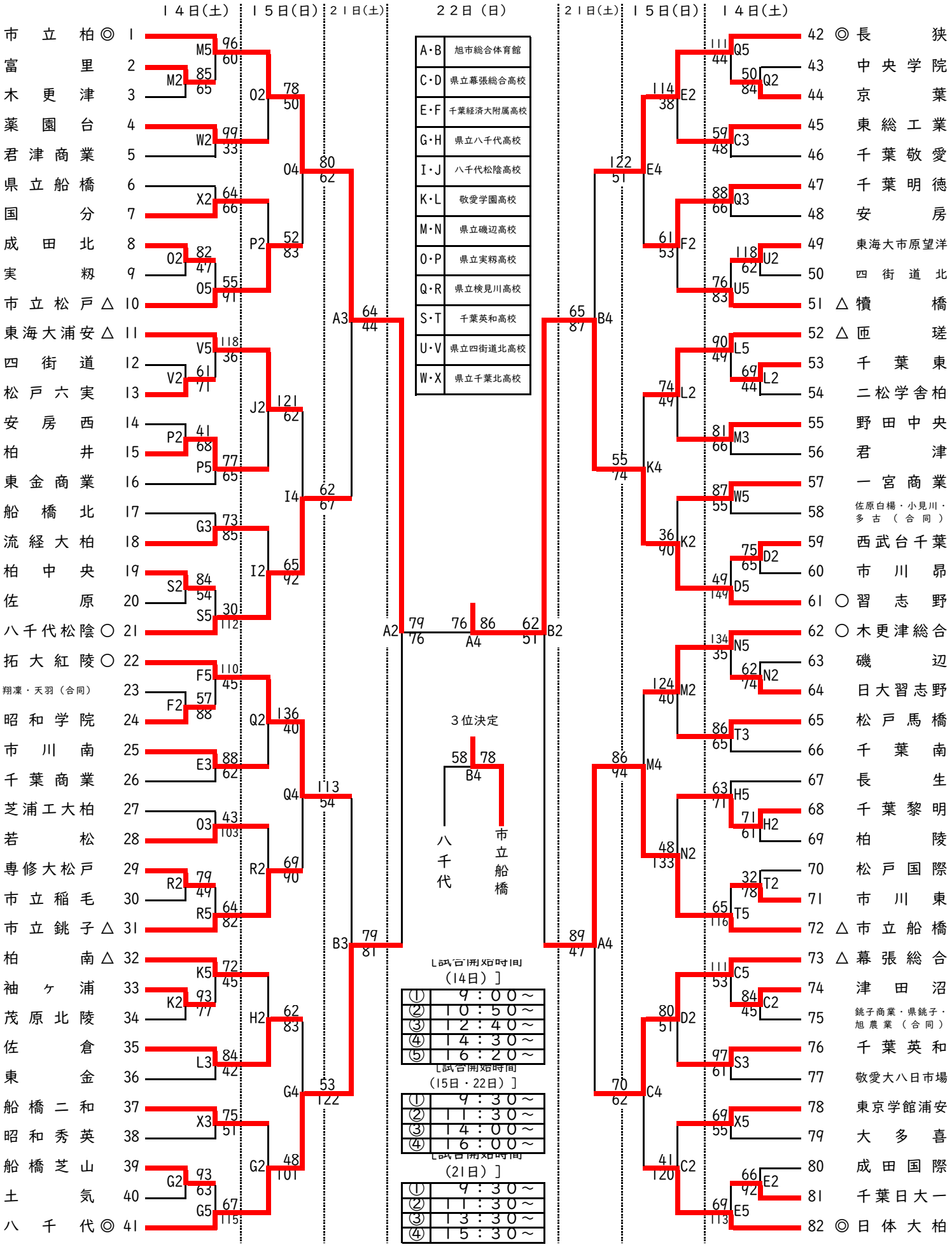
令和７年６月１４日（土）・１５日（日）・２１日（土）・２２日（日）