第７８回千葉県高等学校総合体育大会バスケットボール大会組合せ(女子)

令和７年６月１４日（土）・１５日（日）・２１日（土）・２２日（日）

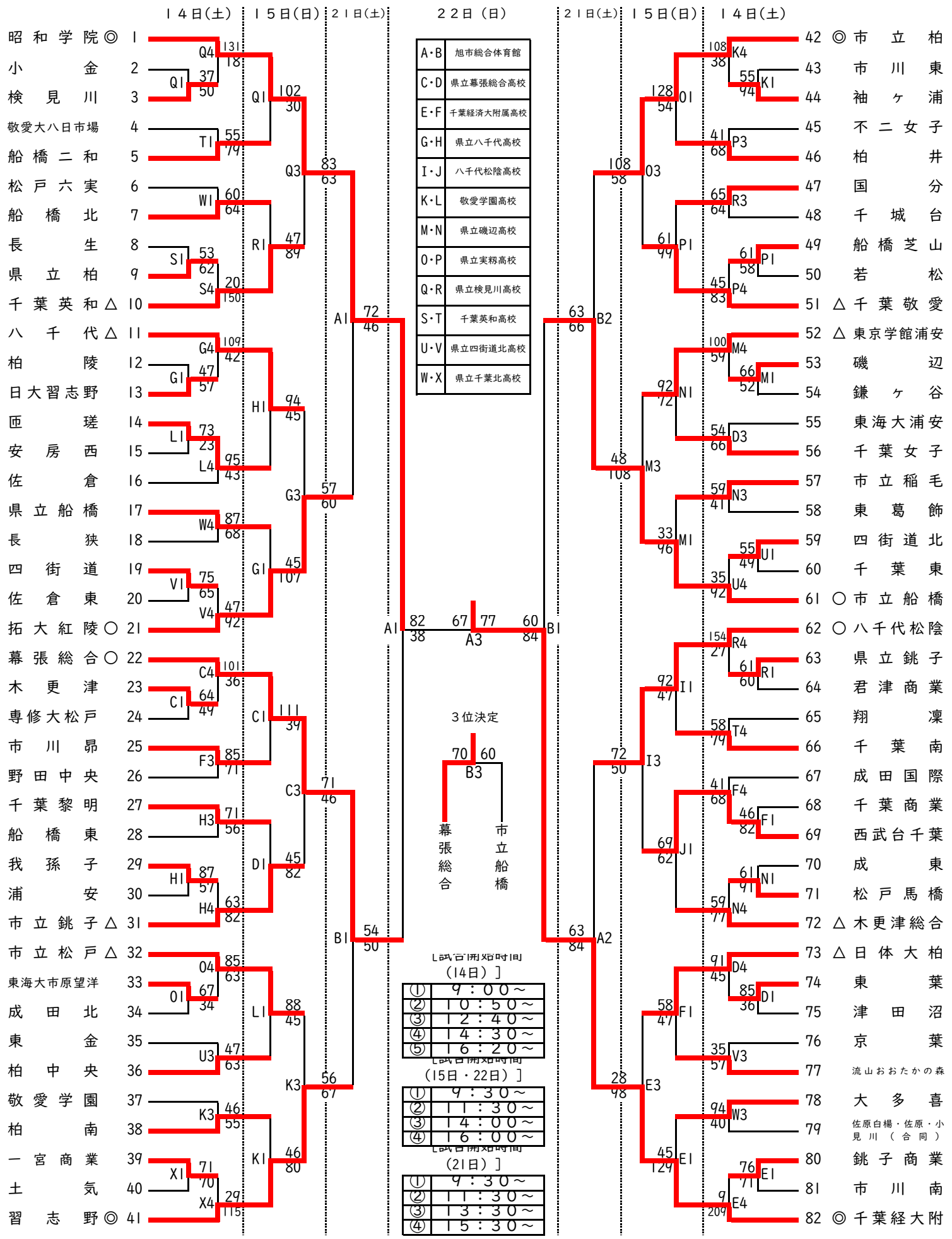

【試合開始時間（14日）】

①	９：００～
②	１０：５０～
③	１２：４０～
④	１４：３０～
⑤	１６：２０～

【試合開始時間（15日・22日）】

①	９：３０～
②	１１：３０～
③	１４：００～
④	１６：００～

【試合開始時間（21日）】

①	９：３０～
②	１１：３０～
③	１３：３０～
④	１５：３０～